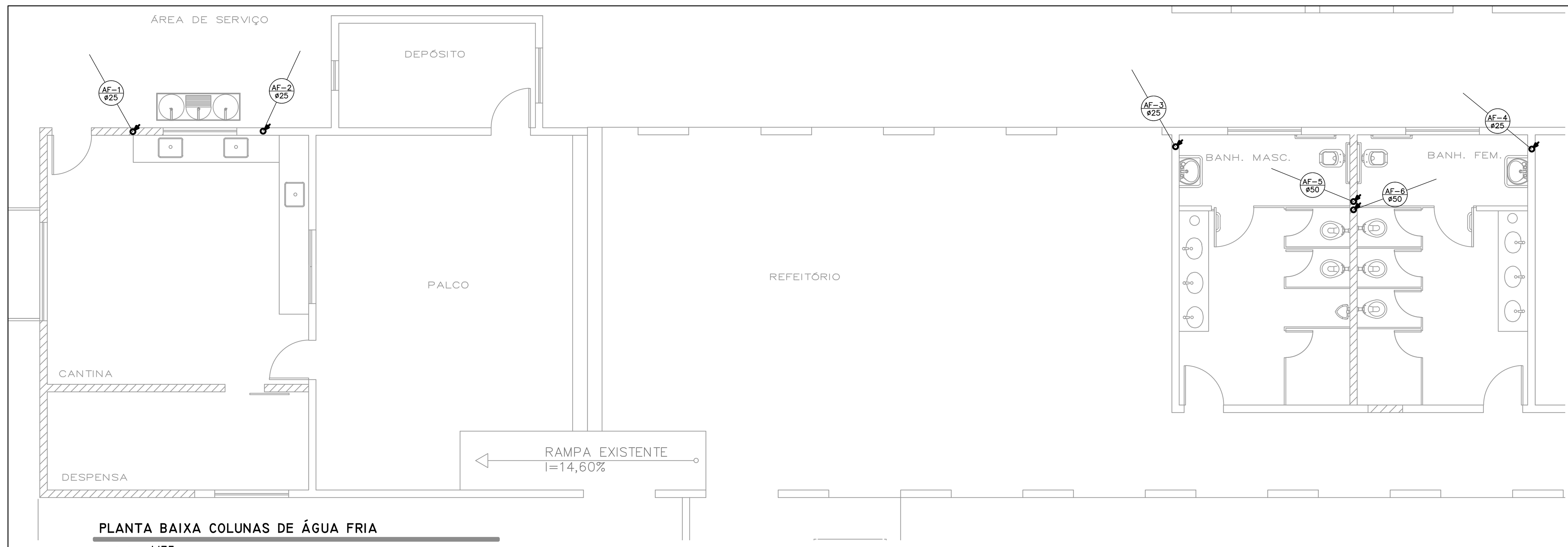

PLANTA BAIXA COLUNAS DE ÁGUA FRIA
ESCALA: 1/75

LISTA DE MATERIAIS HIDRAULICOS

ITEM	DESCRIÇÃO	UNIDADE	QUANTIDADE
1	Tubo de PVC soldável de 25mm	Metro	3.64
2	Joelho 90° soldável de 25mm	Peça	1
3	Joelho 90° soldável e com rosca de 25x1/2	Peça	1
4	Registro de gaveta soldável 25mm	Peça	1
5	Tê 90° soldável c/ bucha de latão 25x1/2	Peça	2

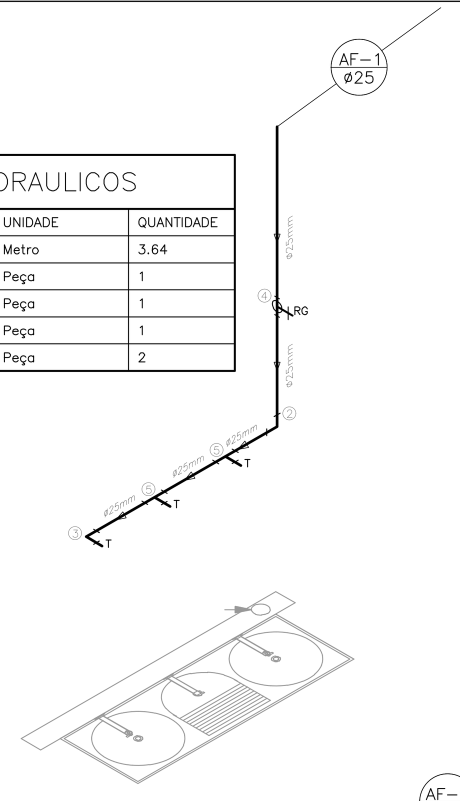

ISOMÉTRICO AF-1
ESCALA: 1/35

LISTA DE MATERIAIS HIDRAULICOS

ITEM	DESCRIÇÃO	UNIDADE	QUANTIDADE
1	Tubo de PVC soldável de 25mm	Metro	7.13
2	Joelho 90° soldável de 25mm	Peça	1
3	Tê 90° soldável de 25mm	Peça	1
4	Joelho 90° soldável e com rosca de 25x1/2	Peça	2
5	Registro de gaveta soldável 25mm	Peça	1
6	Tê 90° soldável c/ bucha de latão 25x1/2	Peça	1

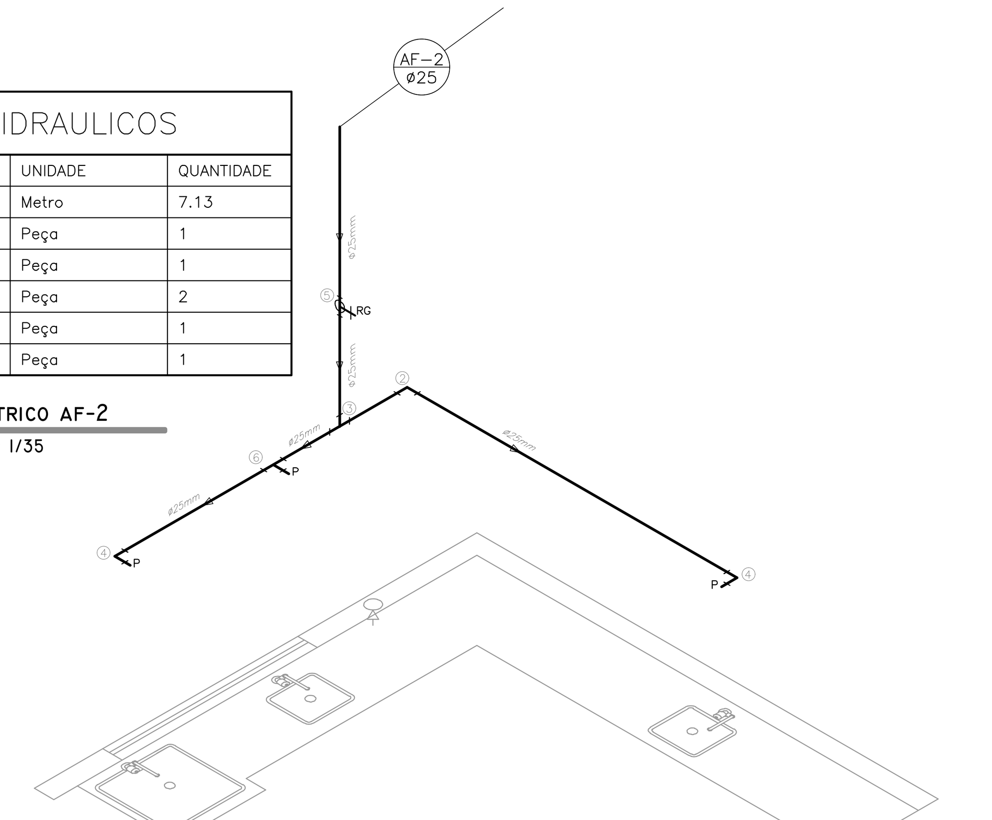

ISOMÉTRICO AF-2
ESCALA: 1/35

LISTA DE MATERIAIS HIDRAULICOS

ITEM	DESCRIÇÃO	UNIDADE	QUANTIDADE
1	Tubo de PVC soldável de 25mm	Metro	5.98
2	Tubo de PVC soldável de 50mm	Metro	5.9
3	Joelho 90° soldável de 25mm	Peça	1
4	Joelho 90° soldável de 50mm	Peça	6
5	Tê 90° soldável de 50mm	Peça	3
6	Registro de gaveta soldável 25mm	Peça	1
7	Registro de gaveta soldável 50mm	Peça	1
8	Valvula de descarga	Peça	4
9	Tubo de descarga para vaso com valvula DN38	Peça	4
10	Joelho 90° soldável c/ bucha de latão 25x1/2	Peça	1
11	Tê 90° soldável c/ bucha de latão 25x1/2	Peça	3

ISOMÉTRICO AF-4 E 6
ESCALA: 1/35

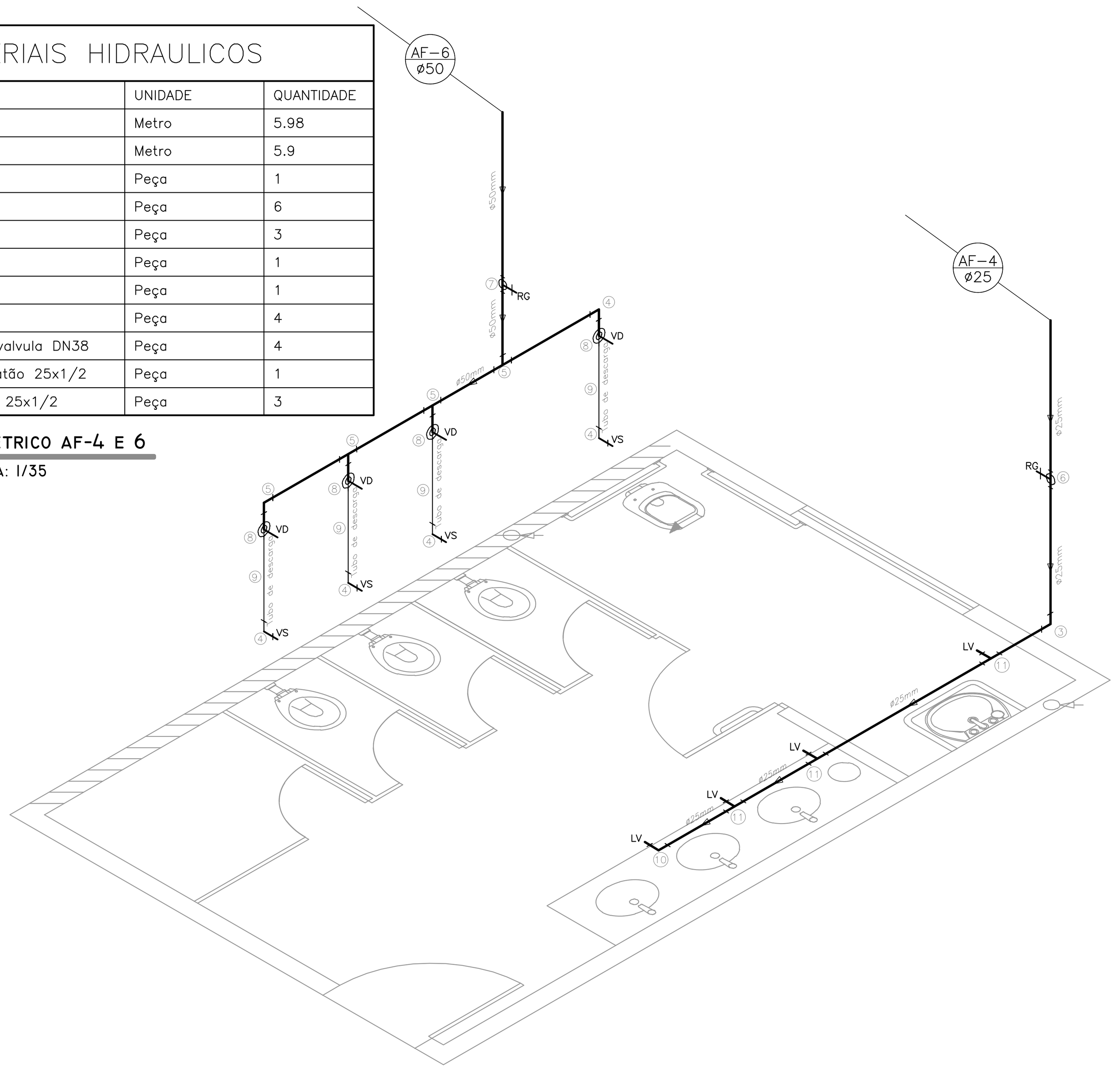

LISTA DE MATERIAIS HIDRAULICOS

ITEM	DESCRIÇÃO	UNIDADE	QUANTIDADE
1	Tubo de PVC soldável de 25mm	Metro	5.98
2	Tubo de PVC soldável de 50mm	Metro	5.9
3	Joelho 90° soldável de 25mm	Peça	1
4	Joelho 90° soldável de 50mm	Peça	6
5	Tê 90° soldável de 50mm	Peça	3
6	Registro de gaveta soldável 25mm	Peça	1
7	Registro de gaveta soldável 50mm	Peça	1
8	Valvula de descarga	Peça	4
9	Tubo de descarga para vaso com valvula DN38	Peça	4
10	Joelho 90° soldável c/ bucha de latão 25x1/2	Peça	1
11	Tê 90° soldável c/ bucha de latão 25x1/2	Peça	3

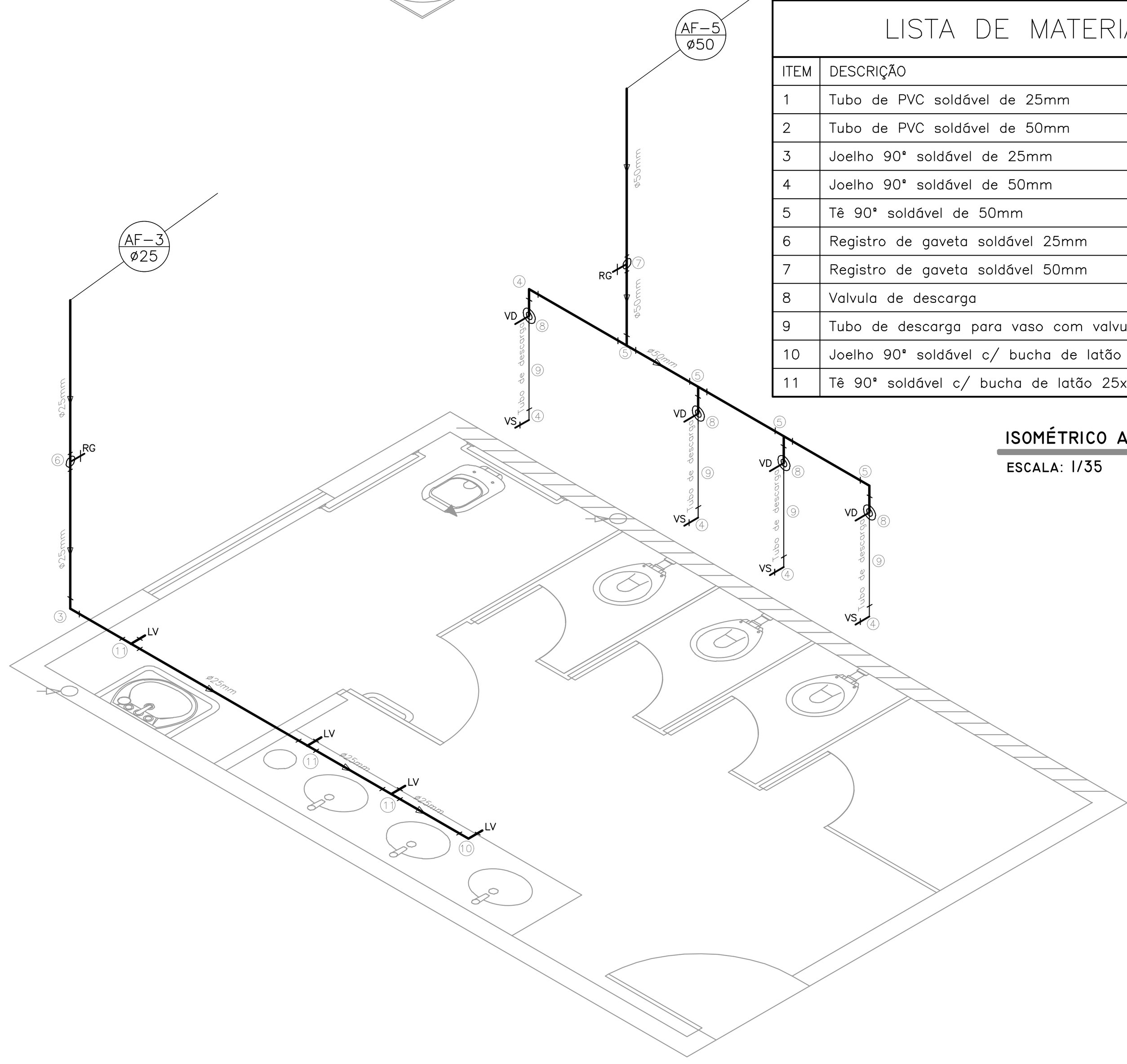

ISOMÉTRICO AF-3 E 5
ESCALA: 1/35

LISTA DE MATERIAIS HIDRAULICOS

ITEM	DESCRIÇÃO	UNIDADE	QUANTIDADE
1	Tubo de PVC soldável de 25mm	Metro	26.93
2	Tubo de PVC soldável de 50mm	Metro	13.9
3	Joelho 90° soldável de 25mm	Peça	4
4	Joelho 90° soldável de 50mm	Peça	12
5	Tê 90° soldável de 25mm	Peça	1
6	Tê 90° soldável de 50mm	Peça	6
7	Joelho 90° soldável e com rosca de 25x1/2	Peça	3
8	Registro de gaveta soldável 25mm	Peça	4
9	Registro de gaveta soldável 50mm	Peça	2
10	Valvula de descarga	Peça	8
11	Tubo de descarga para vaso com valvula DN38	Peça	8
12	Joelho 90° soldável c/ bucha de latão 25x1/2	Peça	2
13	Tê 90° soldável c/ bucha de latão 25x1/2	Peça	9

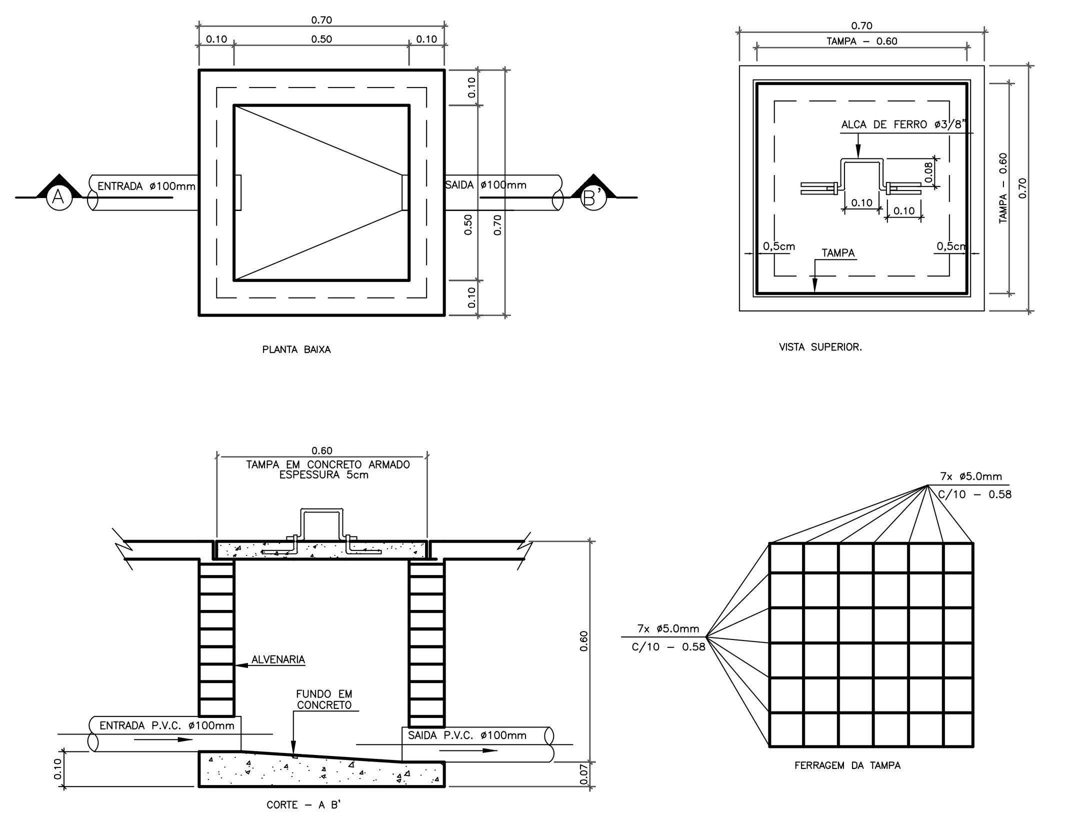

DETALHAMENTO CAIXAS DE PASSAGEM
ESCALA: 1/15

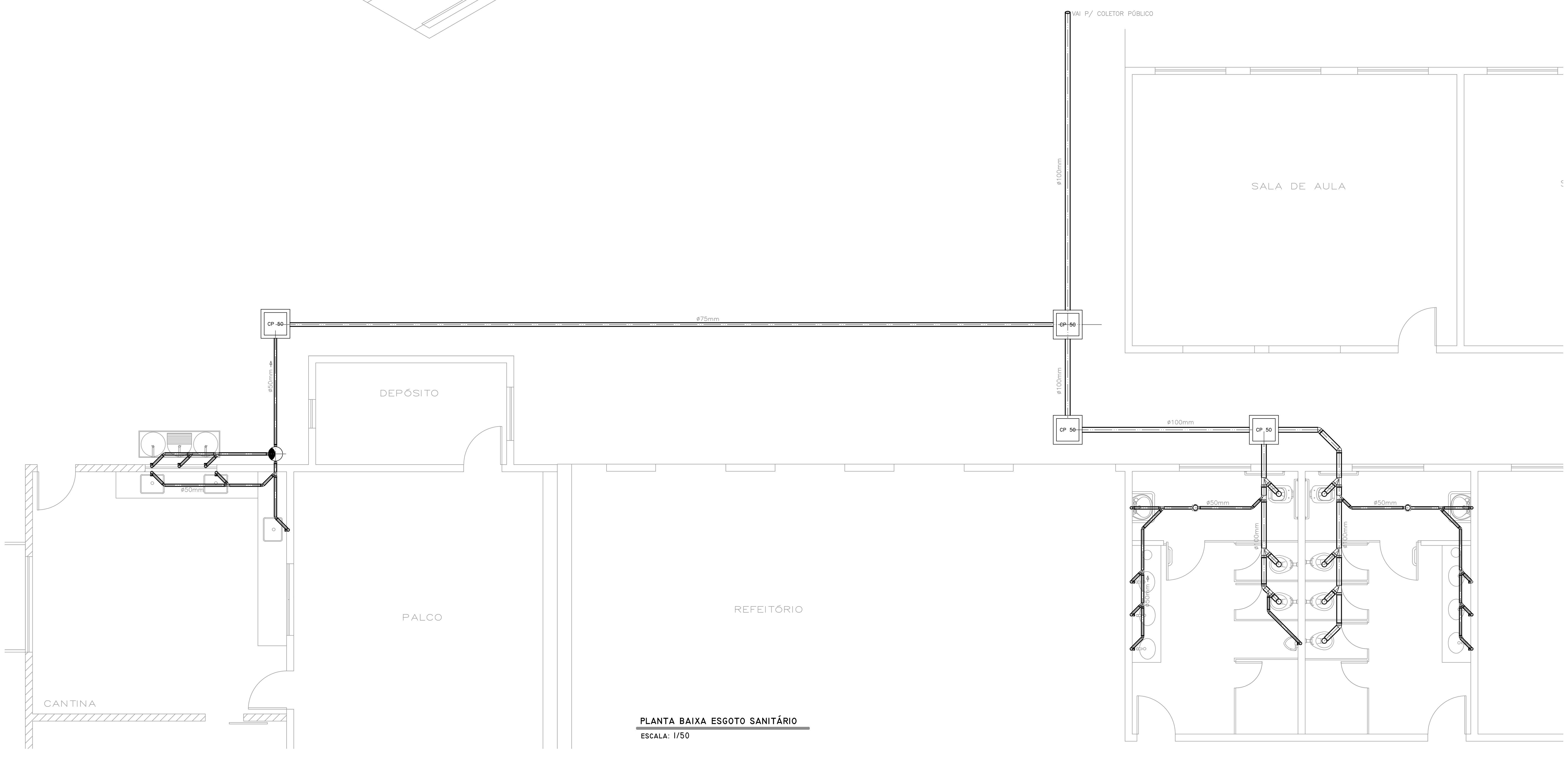

PLANTA BAIXA ESGOTO SANITÁRIO
ESCALA: 1/50

LISTA DE MATERIAIS SANITÁRIOS

ITEM	DESCRIÇÃO	UNIDADE	QUANTIDADE
1	Tubo em PVC para esgoto de 50mm	Metro	22.45
2	Tubo em PVC para esgoto de 75mm	Metro	16.78
3	Tubo em PVC para esgoto de 100mm	Metro	20.34
4	Joelho 45° de 50mm	Peça	11
5	Joelho 45° de 100mm	Peça	4
6	Joelho 90° de 50mm	Peça	29
7	Joelho 90° de 100mm	Peça	7
8	Junção simples de 50x50	Peça	10
9	Junção simples de 100x50	Peça	3
10	Junção simples de 100x100	Peça	5
11	Caixa sifonada de 150x150x75	Peça	2
12	Caixa de passagem alvenaria 50x50x60cm	Peça	4
13	Caixa de gordura PVC Ø 120 Litros	Peça	1

PREFEITURA MUNICIPAL DE GRÃO MOGOL/MG

JM ASSESSORIA
SERVIÇOS E CONSTRUÇÕES LTDA

OBRA/SERVIÇO: **AMPLIAÇÃO, REFORMA E ADEQUAÇÃO ESCOLA MUNICIPAL PROFESSOR OSVALDO SIMÕES**

PROPRIETÁRIO: PREFEITURA MUNICIPAL DE GRÃO MOGOL/MG
DIEGO ANTONIO BRAGA FAGUNDES:05052706685
Assinado de forma digital por DIEGO ANTONIO BRAGA FAGUNDES:05052706685
Dados: 2022.10.05 19:28:06 -03'00'
DIEGO ANTÔNIO BRAGA FAGUNDES
PREFEITO MUNICIPAL

ENDEREÇO: AV. ARTHUR CAMPOS, S/N - CENTRO - GRÃO MOGOL/MG

PROJETO: **PROJETO HIDROSSANITÁRIO**

RESPONSÁVEL TÉCNICO:
MARCOS PAULO MADUREIRA LOPES: 01532994605
Assinado digitalmente por MARCOS PAULO MADUREIRA LOPES: 01532994605
MARCOS PAULO MADUREIRA LOPES
ENGº CIVIL - CREA/MG: 224.188/D

ÁREAS:
ÁREA TERRENO........................1.197,16M²
ÁREA EXISTENTE 894,84M²
ÁREA AMPLIAÇÃO 260,77M²
ÁREA TOTAL CONSTRUÇÃO...........1.155,61M²

NÚMERO ART: MG 2022 150 2049

NÚMERO CONTRATO:

DATA: SETEMBRO/2022

ESCALA: INDICADA

FOLHA: 01/01